KETTENRADSCHEIBEN FÜR ROLLENKETTEN

DIN 8187 - ISO / R 606

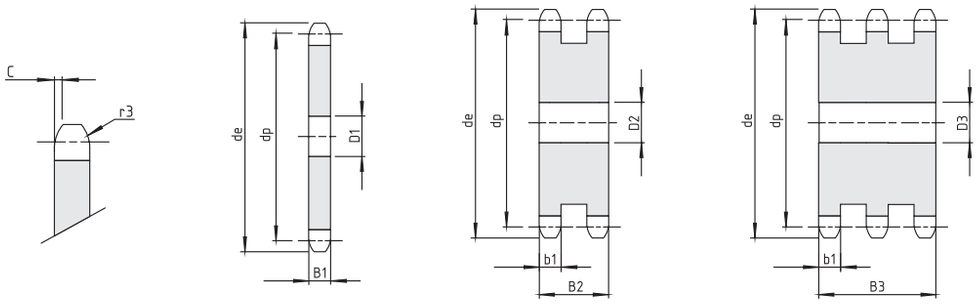

1"3/4 x 1"1/4

teilung 44,45 mm

B1	B2	B3	b1	C	r3
29,4	88,4	148	28,8	5	44

Z	de	dp	1-einfach 28B-1			2-zweifach 28B-2			3-dreifach 28B-3		
			kod	D1	[kg]	kod	D2	[kg]	kod	D3	[kg]
8	132,00	116,15	**C1503**	25	1,71	**C1536**	25	4,01	**C1563**	25	6,39
9	146,00	129,96	**C1504**	25	2,26	**C1537**	25	5,48	**C1564**	25	8,80
10	160,00	143,85	**C1505**	25	2,88	**C1538**	25	7,17	**C1565**	25	11,56
11	174,00	157,77	**C1506**	25	3,53	**C1539**	25	8,92	**C1566**	30	14,44
12	188,00	171,74	**C1507**	25	4,29	**C1540**	25	11,04	**C1567**	30	17,93
13	204,00	185,75	**C1508**	25	5,12	**C1541**	25	13,38	**C1568**	30	21,79
14	218,00	199,76	**C1509**	25	6,03	**C1542**	25	15,94	**C1569**	30	26,02
15	232,00	213,79	**C1510**	25	7,01	**C1543**	25	18,72	**C1570**	30	30,61
16	246,00	227,84	**C1511**	30	8,02	**C1544**	30	21,71	**C1571**	30	35,57
17	260,00	241,90	**C1512**	30	9,14	**C1545**	30	24,92	**C1572**	30	40,89
18	274,00	255,98	**C1513**	30	10,34	**C1546**	30	28,36	**C1573**	30	46,58
19	289,00	270,06	**C1514**	30	11,61	**C1547**	30	32,00	**C1574**	30	52,64
20	303,00	284,15	**C1515**	30	12,95	**C1548**	30	35,87	**C1575**	30	59,06
21	317,00	298,24	**C1516**	30	14,37	**C1549**	30	39,96	**C1576**	30	65,20
22	331,00	312,34	**C1517**	30	15,86	**C1550**	30	44,26	**C2063**	30	-
23	345,00	326,44	**C1518**	30	17,42	**C1551**	30	48,78	**C1577**	30	79,87
24	359,00	340,55	**C1519**	30	19,05	**C2052**	30	-	**C2064**	30	-
25	373,00	354,66	**C1520**	30	20,76	**C1552**	30	58,50	**C1578**	40	95,99
26	387,00	368,77	**C1521**	30	22,54	**C1553**	30	63,28	**C2065**	40	-
27	401,00	382,88	**C1522**	30	24,39	**C2053**	30	-	**C2066**	40	-
28	416,00	397,00	**C1523**	30	26,32	**C1554**	30	74,29	**C2067**	40	-
29	430,00	411,12	**C2047**	30	-	**C2054**	30	-	**C2068**	40	-
30	444,00	425,24	**C1524**	30	30,38	**C1555**	30	86,17	**C1579**	40	142,70
31	458,00	439,37	**C2048**	30	-	**C2055**	30	-	**C2069**	40	-
32	472,00	453,49	**C1525**	30	34,74	**C2056**	30	-	**C2070**	40	-
33	486,00	467,62	**C2049**	30	-	**C2057**	30	-	**C2071**	40	-
34	500,00	481,75	**C1526**	30	39,38	**C2058**	30	-	**C2072**	40	-
35	514,00	495,88	**C1527**	30	41,82	**C1556**	30	119,69	**C2073**	40	-
36	529,00	510,01	**C1528**	30	44,32	**C2059**	30	-	**C2074**	40	-
37	543,00	524,13	**C2050**	30	-	**C2060**	30	-	**C2075**	40	-
38	557,00	538,27	**C1529**	30	49,55	**C1557**	30	142,42	**C1580**	40	236,43
39	571,00	552,40	**C2051**	30	-	**C2061**	30	-	**C2076**	40	-
40	585,00	566,54	**C1530**	30	55,07	**C1558**	30	158,67	**C1581**	40	263,52
45	656,00	637,22	**C1531**	30	70,13	**C1559**	30	203,10	**C1582**	40	337,73
50	726,00	707,91	**C1532**	30	87,01	**C1560**	30	252,99	**C2077**	40	-
57	825,00	806,90	**C1533**	40	113,56	**C1561**	30	332,00	**C1583**	40	552,76
60	869,00	849,32	**C1534**	40	126,08	**C2062**	40	-	**C2078**	40	-
76	1095,00	1075,62	**C1535**	40	203,89	**C1562**	40	600,35	**C1584**	40	1000,97